Ed den Ouden (2022)
www.eddenouden.nl

DCC-EX centrale massadetectie met optocouplers, Märklin & Arduino

DCC Edd

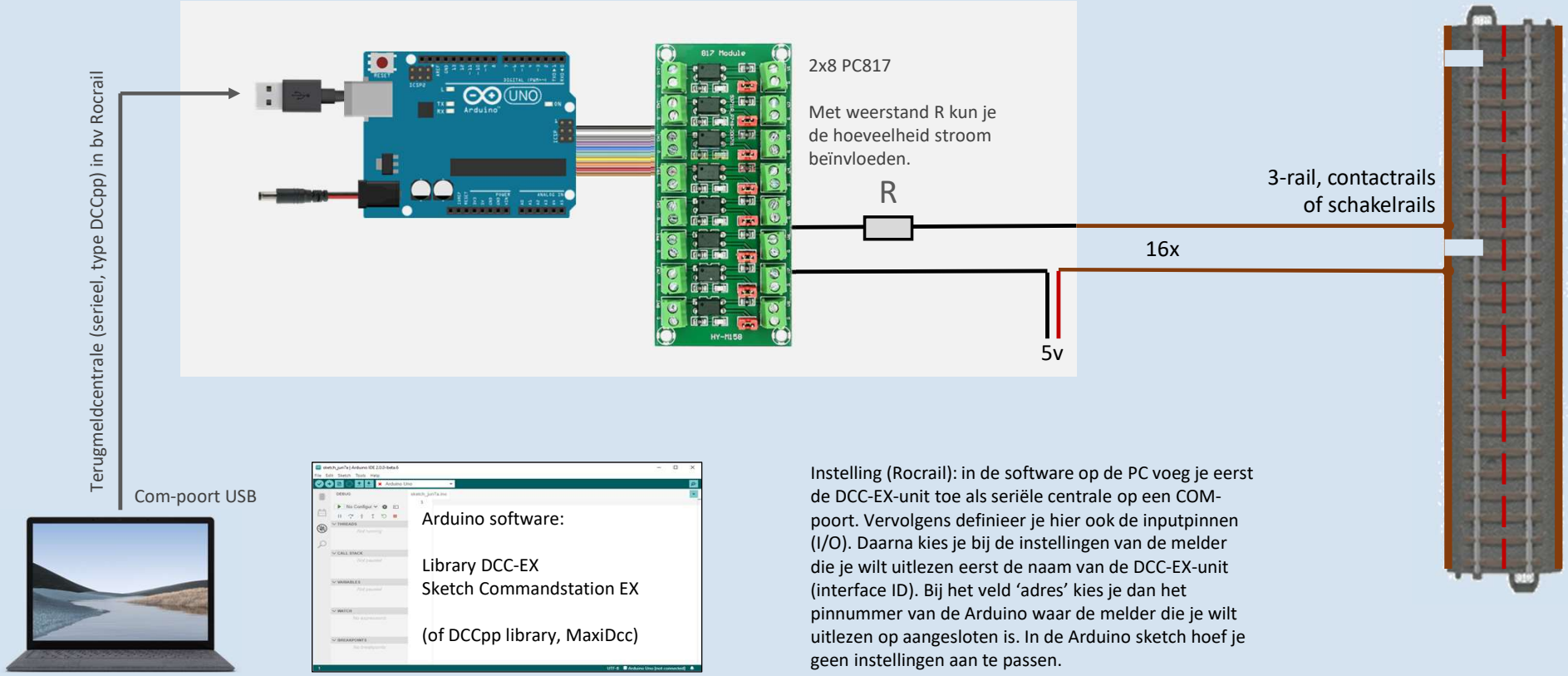

Instelling (Rocrail): in de software op de PC voeg je eerst de DCC-EX-unit toe als seriële centrale op een COM-poort. Vervolgens definieer je hier ook de inputpinnen (I/O). Daarna kies je bij de instellingen van de melder die je wilt uitlezen eerst de naam van de DCC-EX-unit (interface ID). Bij het veld ‘adres’ kies je dan het pinnummer van de Arduino waar de melder die je wilt uitlezen op aangesloten is. In de Arduino sketch hoef je geen instellingen aan te passen.